Архангельск (8182)63-90-72
Астана (7172)727-132
Астрахань (8512)99-46-04
Барнаул (3852)73-04-60
Белгород (4722)40-23-64
Брянск (4832)59-03-52
Владивосток (423)249-28-31
Волгоград (844)278-03-48
Вологда (8172)26-41-59
Воронеж (473)204-51-73
Екатеринбург (343)384-55-89
Иваново (4932)77-34-06
Ижевск (3412)26-03-58
Иркутск (395)279-98-46
Казань (843)206-01-48
Калининград (4012)72-03-81
Калуга (4842)92-23-67
Кемерово (3842)65-04-62
Киров (8332)68-02-04
Краснодар (861)203-40-90
Красноярск (391)204-63-61
Курск (4712)77-13-04
Липецк (4742)52-20-81
Киргизия (996)312-96-26-47
Магнитогорск (3519)55-03-13
Москва (495)268-04-70
Мурманск (8152)59-64-93
Набережные Челны (8552)20-53-41
Нижний Новгород (831)429-08-12
Новокузнецк (3843)20-46-81
Новосибирск (383)227-86-73
Омск (3812)21-46-40
Орел (4862)44-53-42
Оренбург (3532)37-68-04
Пенза (8412)22-31-16
Казахстан (772)734-952-31
Пермь (342)205-81-47
Ростов-на-Дону (863)308-18-15
Рязань (4912)46-61-64
Самара (846)206-03-16
Санкт-Петербург (812)309-46-40
Саратов (845)249-38-78
Севастополь (8692)22-31-93
Симферополь (3652)67-13-56
Смоленск (4812)29-41-54
Сочи (862)225-72-31
Ставрополь (8652)20-65-13
Таджикистан (992)427-82-92-69
Сургут (3462)77-98-35
Тверь (4822)63-31-35
Томск (3822)98-41-53
Тула (4872)74-02-29
Тюмень (3452)66-21-18
Ульяновск (8422)24-23-59
Уфа (347)229-48-12
Хабаровск (4212)92-98-04
Челябинск (351)202-03-61
Череповец (8202)49-02-64
Ярославль (4852)69-52-93

https://alre.nt-rt.ru || aer@nt-rt.ru

Одноступенчатые капиллярные термостаты WR 81

Технические характеристики

Коммутационная способность: 15 (8) A, 24-250 В ~, при 24 В ~ мин. 150 мА

Контакт: 1 микропереключатель в виде плавающего переключающего контакта (переключателя)

Температура окружающей среды: –20…+ 55 °C

Постоянная времени: ок. 30 с

Степень защиты: IP 43 (уплотняющий штуцер), устанавливается на заводе-изготовителе
IP 54 (резьбовое соединение)

Класс защиты: I

Датчик: утолщения и капилляры из Cu

Макс. температура чувствительного элемента: конечная отметка шкалы + 15 %серый

Цвет: (нижняя часть RAL 7016, верхняя часть RAL 7035)

Применение

Контроль или регулировка температуры неагрессивных жидких и газообразных сред. Особенно пригоден для настенного монтажа.

При регулировке температуры неагрессивных газов в канале необходимо использовать защитную спираль SW-200, неагрессивных жидкостей - погружную втулку TH, агрессивных жидкостей - погружную втулку NTH.

Погружные втулки и защитные спирали не входят в комплект поставки!

Тип	Артикул №:	Диапазон регулировки	Разность между температурами включения и выключения	Датчик	Оснащение	Гр. тов.
WR 81.029-1	C 1810612	0…35 °C	0.5…1 K	7 x 135 мм	внешняя настройка длина капилляра 0,5 м	II
WR 81.129-1	C 1810618	0…35 °C	0.5…1 K	7 x 135 мм	внутренняя настройка длина капилляра 0,5 м	II
WR 81.101-1	C 1810610	0…35 °C	0.5…1 K	7 x 135 мм	внутренняя настройка длина капилляра 2 м	II
WR 81.009-2	C 1810600	0…70 °C	1…2 K	7 x 90 мм	внешняя настройка длина капилляра 1,5 м	II
WR 81.109-2	C 1810615	0…70 °C	1…2 K	7 x 90 мм	внутренняя настройка длина капилляра 1,5 м	II

Дополнительное оборудование

Погружные втулки (TH-100 / 200 / 280, NTH-100 / 200 / 280), защитные спирали (SW-200) см. главу «Дополнительное оборудование / прочее».

WR-81.109-2
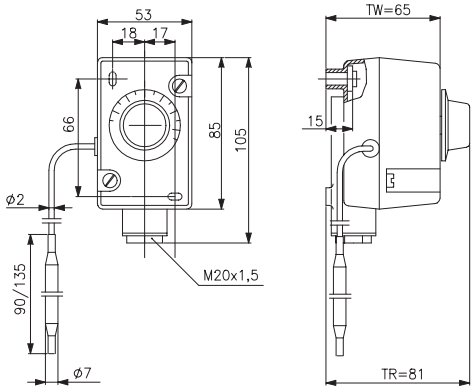
WR-81